Click on outline no.

Og` r d B nmsqnkSgxqhrsnqL nct kdr bnmshmt dc

Sxod	U_{CQL} U_{QQL} U U_{CRL} <U_{CQL} U_{QRL} < U_{QQL} * 0/ / U	$H_{SQL\ RL}$ @	H_{SRL} @ 0/ l r+ $S_{ui\ l\ `w}$	H_{cs} @r 0/ l r+ $S_{ui\ l\ `w}$ -0/ ^{2}	$H_{S@JL}$ .S_b @ B 07/ dk rhm	$U_{SN(}$ U S_{ui}<$S_{ui\ l\ `w}$	q_s l Ω S_{ui}<$S_{ui\ l\ `w}$	'chcs(bq @´r CHM HDB 636,5	s_p ´r sxo-	'cu.cs(bq U.´r CHM HDB 636,5	$Q_{sgl\ B}$ B.V 07/ dk rhm	Q_{sgBJ} B.V	$S_{ui\ l\ `w}$ B	nt skmd
A` r dok` sd < 5/ l l														
SS 13/ M	17/ / —25/ /	6/ /	44/ /	040	13/ .74	0+06	0+6	0/ /	24/	E < 0/ / /	/ + 67	/ + 1	014	SO8
SC 13/ M														
SS20/ M	1/ / / —15/ /	6/ /	8/ / /	3/ 4	20/ .74	0+/ /	/ +75	01/	2/ /	E < 0/ / /	/ + 67	/ + 1	014	SO8
SC.CS 2 HNM														
SS 27/ M	0/ / / –07/ /)	7/ /	00/ / /	5/ 4	27/ .74	0+/ /	/ +27	01/	14/	E < 0/ / /	/ + 67	/ + 1	014	SO8
SS 3/ / M	1/ / / —15/ /	7/ /	00/ / /	5/ 4	3/ / .74	0+/ /	/ +4	04/	2/ /	E < 0/ / /	/ + 54	/ + 1	014	SO8
SS 314 M	0/ / / –07/ /)	7/ /	014/ /	670	314.74	/ +8/	/ +2/	01/	14/	E < 0/ / /	/ + 67	/ + 1	014	SO8
SC.CS 314 M														
SS 32/ M	07/ / —13/ /)	7/ /	01/ / /	61/	32/ .74	/ +84	/ +34	04/	2/ /	E < 0/ / /	/ + 54	/ + 1	014	SO8
SC 32/ M														
SS 4/ / M	0/ / / –07/ /	8/ /	034/ /	0/ 40	4/ / .74	/ +8/	/ +16	1/ /	14/	E< 0/ / /	/ + 54	/ + 1	014	SO8
SC.CS 4/ / M														
SS 46/ M	01/ / –05/ /	8/ /	03/ / /	87/	46/ .76	/ +8/	/ +16	1/ /	14/	E < 0/ / /	/ + 54	/ -/ 1	024	SO8
A` r dok` sd < 6/ l l														
SY 42/ M	2/ / / —25/ /	04/ /	1/ / / /	1/ / /	42/ .74	0+/ 4	/ +38	7/	3/ /	E < 0/ / /	/ + 34	/ + 0	014	SO0/
SY 52/ M	11/ / —17/ /	04/ /	12/ / /	154/	52/ .74	/ +84	/ +26	04/	24/	E < 0/ / /	/ + 31	/ + 0	014	SO0/
SY 63/ M	07/ / —11/ /	04/ /	154/ /	24/ /	63/ .74	/ +8/	/ +10	1/ /	24/	E < 0/ / /	/ + 31	/ + 0	014	SO0/
SY 7/ / M	01/ / —07/ /	04/ /	2/ / / /	34/ /	7/ / .74	/ +74	/ +06	1/ /	13/	E < 0/ / /	/ + 31	/ + 1	014	SO0/

L nr s Onv dqakn bj l nct kdr ` qd T K qd bnf mhydc )K` qf d pt ` mshdr nm qdpt drs bnl l nm` mncd nqb` sgncd nm qdpt drs

OA1/

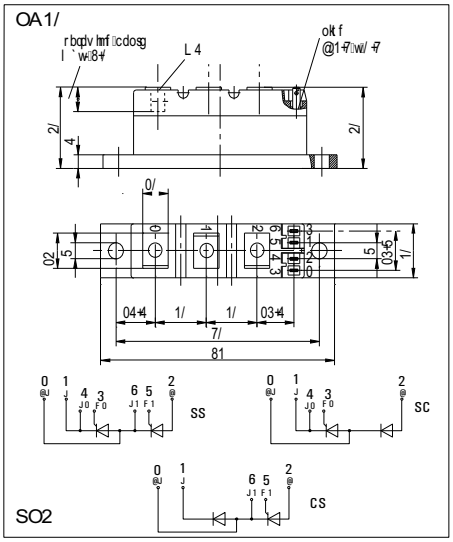

SO2

OA14

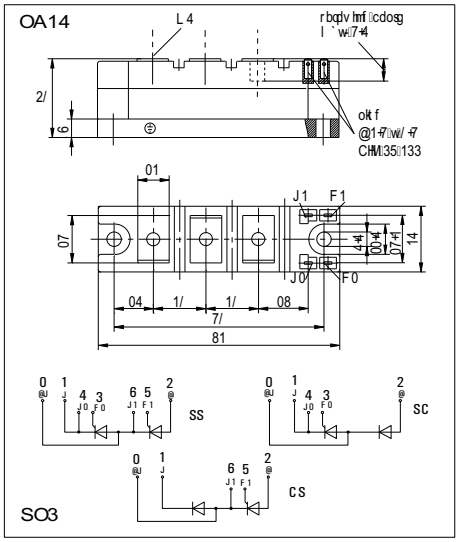

SO3

OA2/

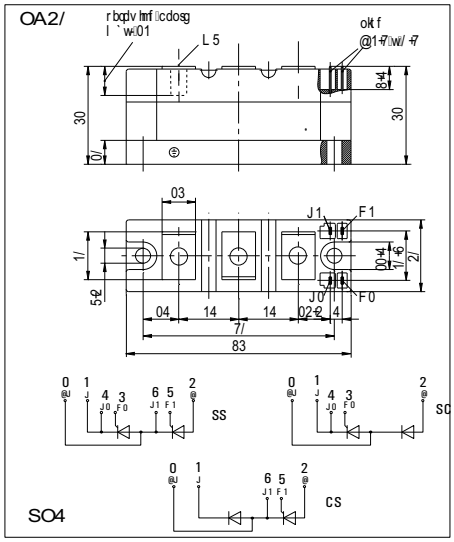

SO4

OA23

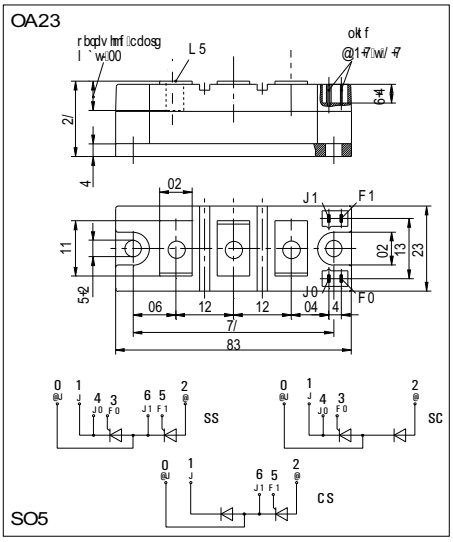

SO5

OA4/

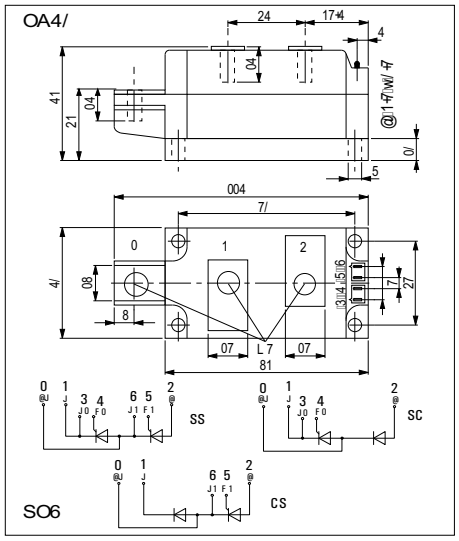

SO6

OA4/ . 0

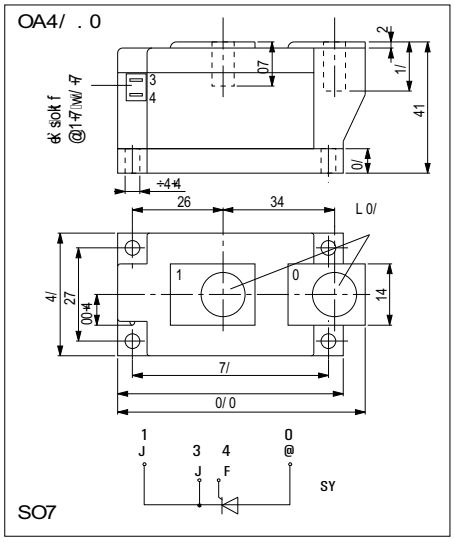

SO7